SONY

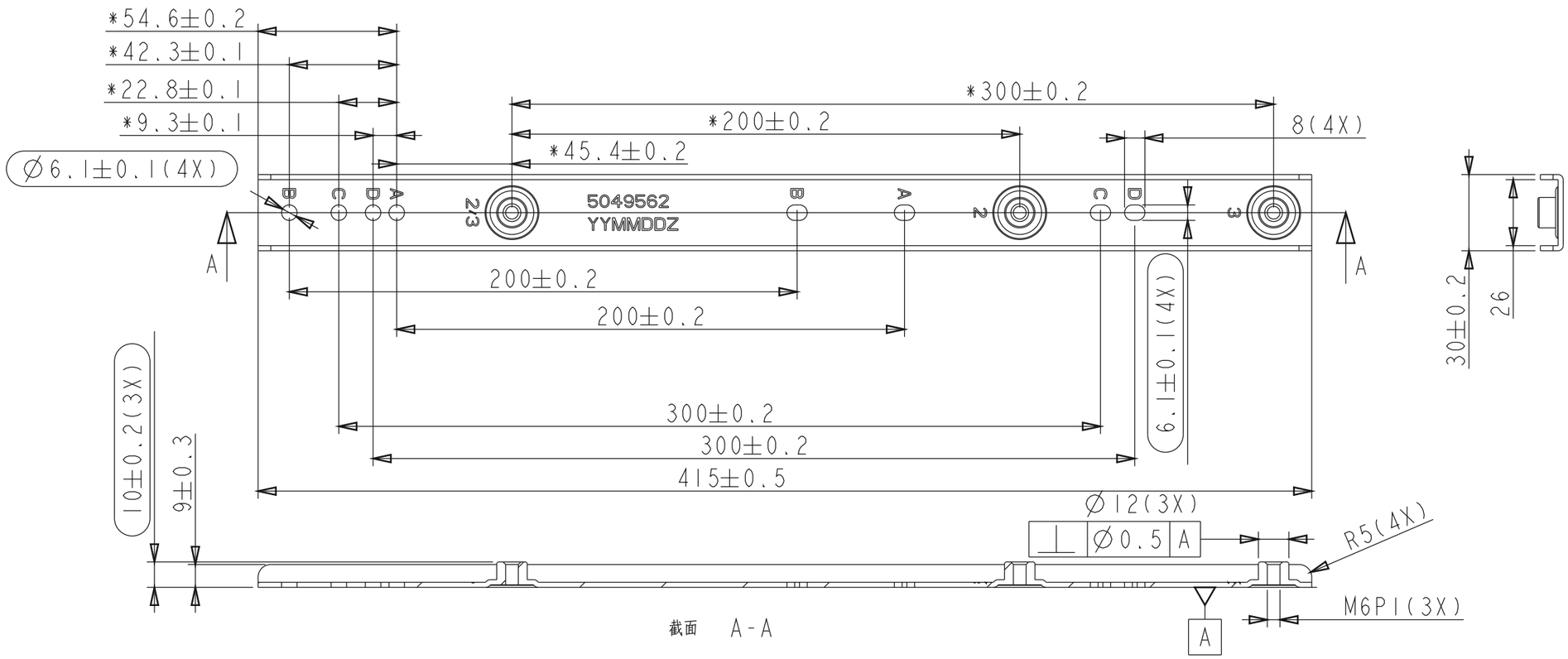

サイズ：A3　単位：mm　スケール：1:2

DRAWING
SONY STANDARD